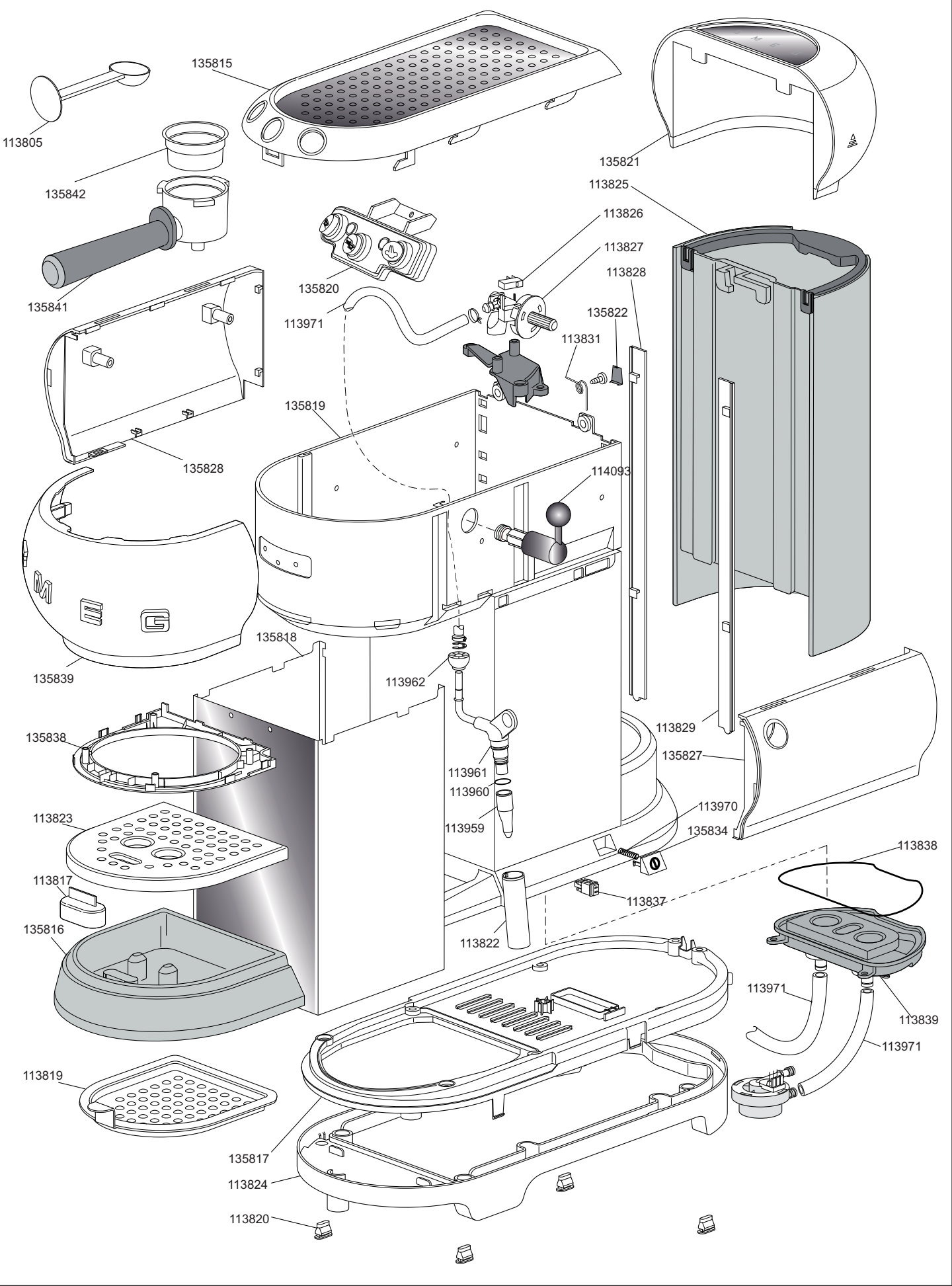
135815
113805
135842
135841
135820
113971
113826
113827
113828
135822
113831
135821
113825
135819
135828
114093
135839
135818
113962
113829
135838
135827
113961
113960
113959
113970
135834
113823
113838
113817
113837
135816
113822
113971
113839
113971
113819
135817
113824
113820

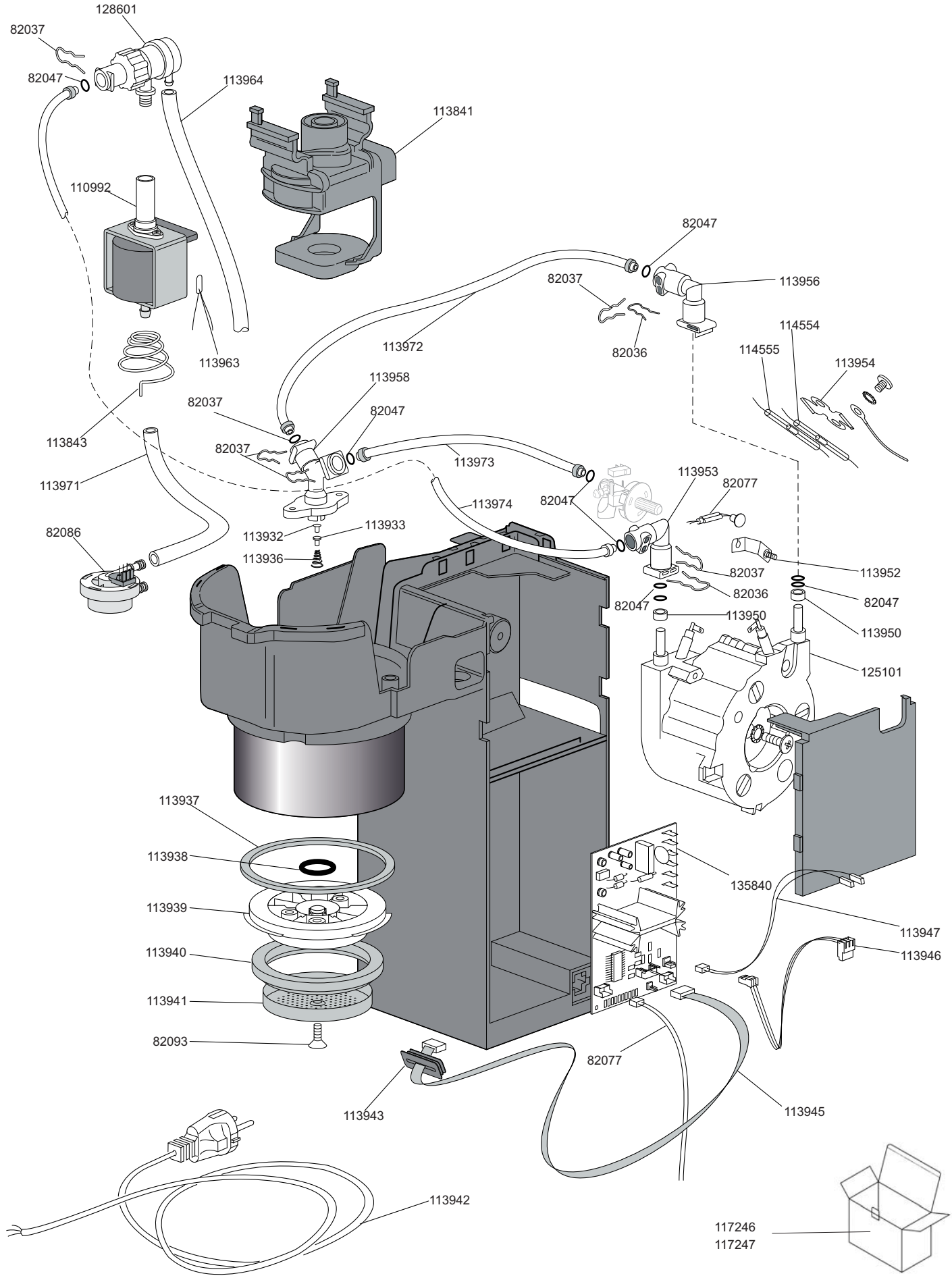
128601
82037
82047
113964
113841
110992
82047
82037
113956
113972
82036
114554
114555
113954
113963
113958
82037
82047
113843
82037
113973
113971
113953
82077
113974
82047
82086
113932
113933
113936
82037
113952
82036
82047
82047
113950
113950
125101
113937
113938
135840
113939
113947
113940
113946
113941
82093
82077
113943
113945
113942
117246
117247